VALVOLE IN METALLO

Listino 05.2019PVM19

Da 02-02-20 Aumento 5%

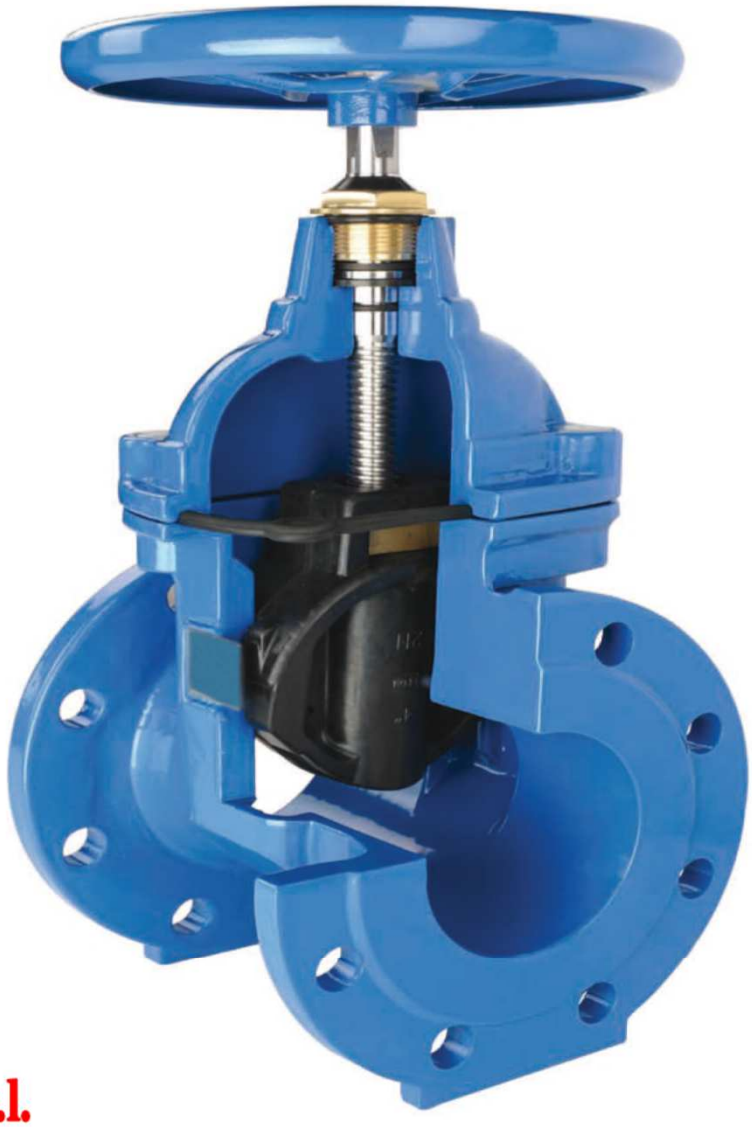

POLIRESINE s.r.l.

MATERIE PLASTICHE PER L'INDUSTRIA

Via Trebbia 19/10 20090 OPERA (MI)

Tel. 02 57609192 - 02 57608140 Fax. 02 57604449

e - mail: poliresine@libero.it

VM 19

Quanto riportato in questo listino è indicativo e non impegna POLIRESINE s.r.l.che ha facoltà di variare prezzi, modelli, confezioni e quanto altro dovesse ritenere opportuno, anche senza darne notizia all'utenza

GUINTI ELASTICI IN GOMMA FLANGIATI

PRESSIONE: 16 BAR FINO A DN300
TEMPERATURA: -10 +90°C.

NR	Descrizione	Materiale
1	Corpo Esterno	EPDM
2	Corpo Interno	EPDM
3	Rinforzo	Nylon
4	Tenuta	Cavi in acciaio
5	Flangia	Acciaio

Codice	Dn	Lunghezza Libera L	Compressione	Allungamento	Spostamento Laterale	Flessione Angolare	Euro Cad.	Euro Cad.
	mm	mm	mm	mm	mm	Gradi	PN 16	PN 10
	32	95	9	6	9	15	53,74	
	40	95	10	6	9	15	60,54	
	50	105	10	7	10	15	64,45	
	65	115	13	7	11	15	80,03	
	80	135	12	15	12	15	89,84	
	100	150	13	19	13	15	117,17	
	125	165	13	19	13	15	167,00	
	150	180	14	20	14	15	214,87	
	200	210	22	25	22	15	336,96	336,96
	250	230	22	25	22	15	454,14	454,14
	300	245	22	25	22	15	546,93	546,93
	350	255	22	25	22	15	846,66	846,66

GUINTI ELASTICI IN GOMMA FILETTATI

PRESSIONE: 16 BAR.
TEMPERATURA: -10 +105°C.

NR	Descrizione	Materiale
1	Corpo Esterno	EPDM
2	Corpo Interno	EPDM
3	Rinforzo	Nylon
4	Bocchettoni	Ghisa

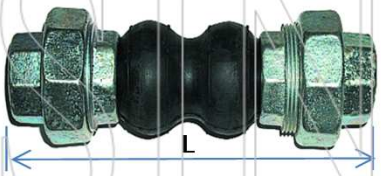

Codice	Dn	D	Lunghezza Libera L	Compressione	Allungamento	Spostamento Laterale	Flessione Angolare	Euro Cad.
	mm	mm	mm	mm	mm	mm	Gradi	PN 16
	15	1/2"	200	22	5. - 6.	22	45	24,24
	20	3/4"	200	22	5. - 6.	22	45	28,35
	25	1"	200	22	5. - 6.	22	45	32,25
	32	1"1/4	200	22	5. - 6.	22	45	37,10
	40	1"1/2	200	22	5. - 6.	22	45	46,87
	50	2"	200	22	5. - 6.	22	45	57,64
	65	2"1/2	265	24	5. - 6.	22	45	87,88
	80	3"	285	24	5. - 6.	22	45	115,21

Quanto riportato in questo listino è indicativo e non impegna POLIRESINE s.r.l.che ha facoltà di variare prezzi, modelli, confezioni e quanto altro dovesse ritenere opportuno, anche senza darne notizia all'utenza

VALVOLE DI RITEGNO A PALLA

DATI TECNICI
Mod 93T Filettato da Dn 25 a Dn 80
Mod 93F Flangiato da Dn 40 a Dn 300
Filettatura ISO 228-1
Flangiatura EN 1092-2 PN 16
Pressione da 0,3 a 16 bar

NR	Descrizione	Materiale
1	Corpo	GGG50
2	Palla	GS + EPDM
3	O-Ring	NBR
4	Coperchio	GGG40
5	Rondella	Acciaio
6	Bullone	Acciaio
7	Dado	Acciaio

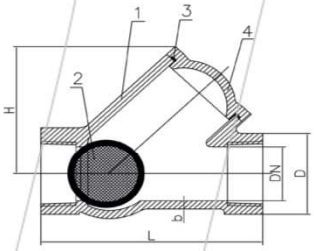

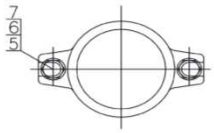

Codice Filettate	Dn	D	L	B	H	Peso	Euro Cad.
	mm	Inc.	mm	mm	mm	Kg	
	25	1"	135	6	75		88,95
	32	1"1/4	135	6	75	2	92,36
	40	1"1/2	145	6	93	2	108,30
	50	2"	175	7	106	3	128,82
	65	2"1/2	200	7	131	5	173,21
	80	3"	350	7	210		207,89

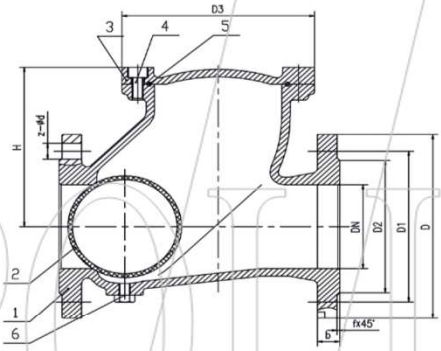

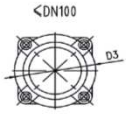

Codice Flangiate	Dn	L	D	D1	D2	D3	Z-D	b	H	Peso	Euro Cad.
	mm	mm.	mm	mm	mm		mm	mm	mm	Kg	
	40	180	150	110	88	88	4 –18	18	80		138,96
	50	200	165	125	102	98	4 –18	20	106	6.50	138,96
	65	240	185	145	122	114	4 – 18	20	129	11.00	141,27
	80	260	200	160	138	140	8 – 18	22	146	14.35	230,44
	100	300	220	180	158	172	8 – 18	24	194	19.98	304,34
	125	350	250	210	188	238	8 – 18	26	207	30.40	448,59
	150	400	285	240	212	270	8 – 23	26	240	42.30	584,03
	200	500	340	295	268	340	12 – 23	26	322	73.50	1.153,96
	250	600	405	355	320	412	12 – 27	28	399	128.00	2.118,91
	300	700	460	410	378	462	12 - 27	28	464	180.00	2.955,32

Quanto riportato in questo listino è indicativo e non impegna POLIRESINE s.r.l.che ha facoltà di variare prezzi, modelli, confezioni e quanto altro dovesse ritenere opportuno, anche senza darne notizia all'utenza

VALVOLE DI RITEGNO A CLAPET SCH

APPLICAZIONI
Impianti antincendio, acquedotti, depurazione, industria, riscaldamento, condizionamento
Installazione orizzontale o verticale

DATI TECNICI
Flangiatura EN 1092-2 Pn 16
Scartamento DIN 3202 F5
Collaudo secondo ISO 5208

NR	Descrizione	Materiale
1	Corpo	GG25
2	Anello di Tenuta	Ottone
3	Battente	GG25+EPDM
4	Vite cerniera	Acciaio
5	Cerniera	GGG40
6	Coperchio	GG25
7	Guarnizione	Grafite
8	Bullone	Acciaio
9	Spinotto	Acciaio

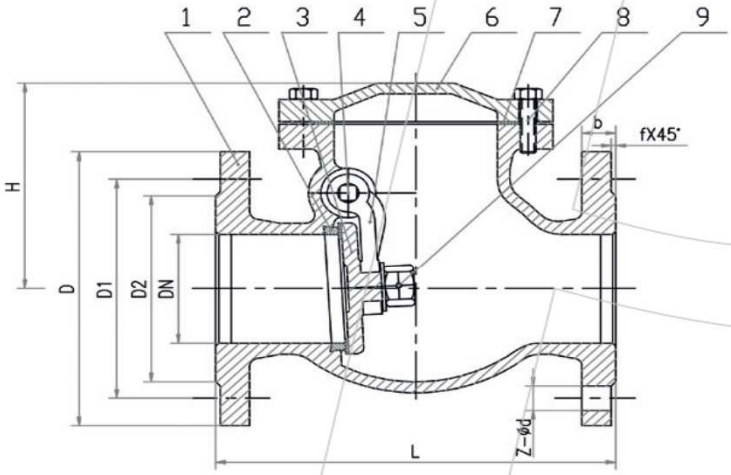

f = 3mm

Codice	Dn	L	D	D1	D2	b	Z - D	H	Peso	Euro Cad.
	mm	mm.	mm	mm	mm	mm	mm	mm	Kg	
	40	180	150	110	84	18	4 – 18	110	9.00	R
	50	200	165	125	102	20	4 – 18	127	13.40	116,99
	65	240	185	145	122	20	4 – 18	137	17.70	171,35
	80	260	200	160	138	22	8 – 18	150	20.80	216,70
	100	300	220	180	158	24	8 – 18	164	29.30	261,12
	125	350	250	210	188	26	8 – 18	185	47.00	404,44
	150	400	285	240	212	26	8 – 23	205	67.00	583,02
	200	500	340	295	268	30	12 – 23	249	118.70	861,47
	250	600	405	355	319	32	12 – 28	310	171.90	R
	300	700	460	410	370	32	12 – 28	340	232.50	R
	350	800	520	470	429	36	16 – 28	450	330.00	R
	400	900	580	525	480	38	16 – 31	520	460.00	R
	450	1000	640	585	548	40	20 – 31	550	580.00	R
	500	1100	715	650	609	42	20 – 34	590	700.00	R
	600	1300	840	770	720	48	20 - 37	680	780.00	R

Quanto riportato in questo listino è indicativo e non impegna POLIRESINE s.r.l.che ha facoltà di variare prezzi, modelli, confezioni e quanto altro dovesse ritenere opportuno, anche senza darne notizia all'utenza

SARACINESCHE CORPO PIATTO A CUNEO GOMMATO

DATI TECNICI
Corpo piatto
Verniciatura epossidica interno/esterno
O RING sostituibili
Scartamento DIN 3202 F4
Flangiatura EN 1092-2 PN 16
Pressione massima 16 Bar
Test Idraulico ISO 5208
Temperatura max 80° C

NR	Descrizione	Materiale
1	Corpo	G25 / GS400
2	Cuneo Gommato	Gisa Sferoidale +EPDM
3	Asse	Inox 420
4	Madrevite	Ottone
5	Guarnizione	PTFE
6	Viti	Acciaio
7	Cappello	GGG40
8	Guarnizione	PTFE
9	O-Ring	EPDM
10	O-Ring	EPDM
11	Boccola	Ottone
12	Protezione	EPDM
13	Vite	Acciaio
14	Volantino	GGG40

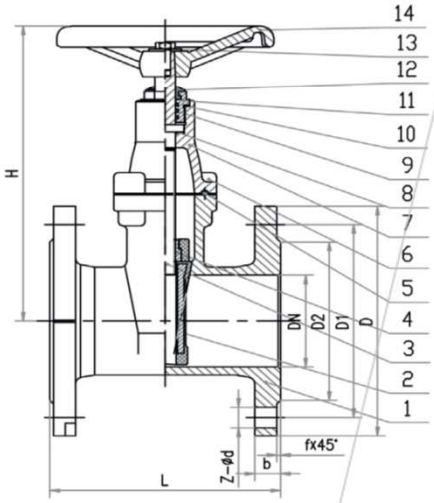

f =3mm

Codice	Dn	L	D	D1	D2	b	Z - D	H	Peso	Euro Cad.
	mm	mm.	mm	mm	mm	mm	mm	mm	Kg	PN16
	40	140	150	110	88	18	4 – 18	205	9.00	125,99
	50	150	165	125	102	20	4 – 18	212	11.00	125,99
	65	170	185	145	122	20	4 – 18	238	14.00	145,96
	80	180	200	160	138	22	4 – 18	258	17.00	165,87
	100	190	220	180	158	22	8 – 18	315	21.00	185,83
	125	200	250	210	188	24	8 – 18	398	29.00	311,89
	150	210	285	240	212	24	8 – 23	426	38.00	351,70
	200	230	340	295	268	26	8 – 23	498	58.00	557,45
	250	250	395	350	320	28	12 – 23	598	90.00	982,10
	300	270	445	400	370	28	12 – 23	660	120.00	1.247,57
	350	290	505	460	430		16 - 23			2.511,00
	400	310	565	515	482		16 - 27			3.651,23

ACCESSORI PER SARACINESCHE A CORPO PIATTO

Codice	DN	Descrizione	Euro Cad.
BSOQ15	50 – 65 – 80 - 100	Cappuccio Quadro	49,64
BSOQ18	125 – 150 – 200	Cappuccio Quadro	49,64
BSAT12	40 – 50 – 65	Kit Asta + Tubo Riparatore	204,75
BSAT15	80 – 100	Kit Asta + Tubo Riparatore	204,75
BSAT18	125 – 150 – 200	Kit Asta + Tubo Riparatore	204,75
BSAT25	250	Kit Asta + Tubo Riparatore	204,75
BSAT27	300	Kit Asta + Tubo Riparatore	204,75
BSAT28		Chiave di Manovra Quadro 28	117,92
BSOG		Chiusino in Ghisa DN 4056	130,31

Quanto riportato in questo listino è indicativo e non impegna POLIRESINE s.r.l.che ha facoltà di variare prezzi, modelli, confezioni e quanto altro dovesse ritenere opportuno, anche senza darne notizia all'utenza

VALVOLE A FARFALLA TIPO WAFER

APPLICAZIONI
impianti idrici, condizionamento/riscaldamento
antincendio
Leva lucchettabile
ACCESSORI
– riduttori manuali
– attuatori pneumatici
– attuatori elettrici
– prolunga presa stradale
– box micro
Pressione: 16 Bar
Temperatura: 130 °C

NR	Descrizione	Materiale
1	Corpo	GG25
2	Tenuta	EPDM
3	Asse	Inox 416
4	Lente	GS400 - INOX 316
5	Spina	Inox 304
6	Boccola	PTFE
7	O-Ring	NBR
8	Leva	Ghisa

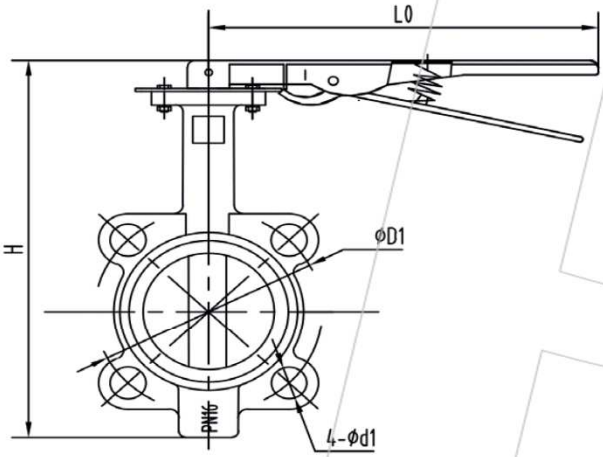

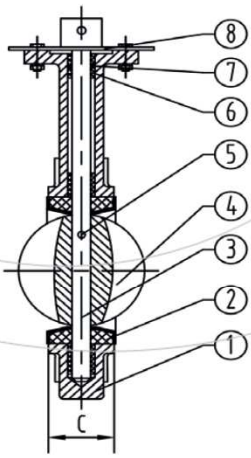

Codice	Dn	H	L0	C	D1	Qu-H	n-Φ d1	Ero Cad.	Euro Cad.
	mm	mm.	mm	mm	mm	mm	mm	Lente Ghisa	Lente INOX
								EPDM	EPDM
	25								
	32								
	40	241	240	33	110	9	4-18	48,38	54,05
	50	262	240	42	125	9	4-18	48,63	54,05
	65	286	240	44.7	145	9	4-18	54,05	68,10
	80	297	240	45.2	160	9	4/8-18	60,54	77,80
	100	336	240	52.1	180	11	4/8-18	82,15	118,88
	125	366	260	54.4	210	14	4/8-18	106,96	157,74
	150	390	260	55.8	240	14	4/8-23	135,06	207,45
	200	469	260	60.6	295	17	8/12-23	212,59	378,22
	250	535	260	65.6	350/355 4(12)-23/27	22	22	329,59	640,79
	300	535	260	65.6	400/410 4(12)-23/27	27	27	551,09	1.040,57

Quanto riportato in questo listino è indicativo e non impegna POLIRESINE s.r.l.che ha facoltà di variare prezzi, modelli, confezioni e quanto altro dovesse ritenere opportuno, anche senza darne notizia all'utenza

VALVOLE A FARFALLA TIPO LUG

APPLICAZIONI
impianti idrici, condizionamento/riscaldamento
antincendio
Leva lucchettabile
ACCESSORI
– riduttori manuali
– attuatori pneumatici
– attuatori elettrici
– prolunga presa stradale
– box micro
Pressione: 16 Bar
Temperatura: 130 °C EPDM / 80 °C NBR

NR	Descrizione	Materiale
1	Corpo	GG25 / GS400
2	Lente	GS400 Zincata / AISI 316
3	Manicotto	EPDM / NBR

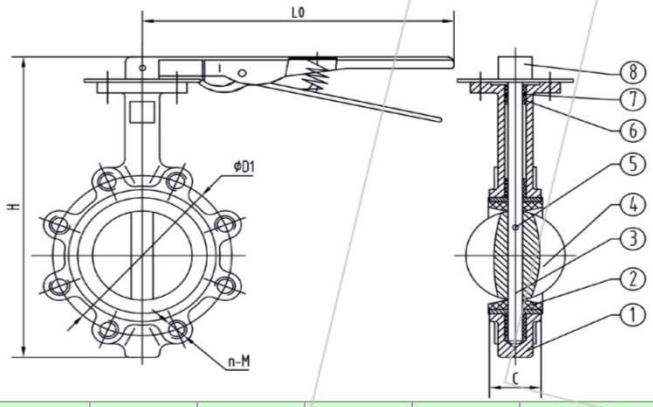

Codice	Dn	H	L0	C	D1	Qu-H	n-Φ d1	Ero Cad.	Euro Cad.	Euro Cad.
	mm	mm.	mm	mm	mm	mm	mm	Lente Ghisa	Lente INOX	Leva Gialla
								EPDM	EPDM	X Gas
	40	247	240	33	110	9	4-16	63,81	71,31	R
	50	268	240	42	125	9	4-16	64,82	71,31	R
	65	291	240	44.7	145	9	4-16	73,46	85,36	R
	80	303	240	45.2	160	9	8-16	88,94	105,90	R
	100	344	240	52.1	180	11	8-16	128,58	157,74	R
	125	370	260	54.4	210	14	8-16	165,30	210,72	R
	150	397	260	55.8	240	14	8-20	191,26	296,06	R
	200	475	360	60.6	295	17	12-20	324,17	457,09	R
	250	535	500	65.6	355	22	12-24	504,59	762,87	R
	300	619	500	76.9	410	27	12-24	693,81	1.130,27	R

Codice	Dn	Riduttore Manuale a Volantino
	mm	Euro Cad.
	50	63,56
	65	63,56
	80	63,56
	100	63,56
	125	63,56
	150	63,56
	200	123,85
	250	123,85
	300	145,40

Quanto riportato in questo listino è indicativo e non impegna POLIRESINE s.r.l.che ha facoltà di variare prezzi, modelli, confezioni e quanto altro dovesse ritenere opportuno, anche senza darne notizia all'utenza

POLIRESINE s.r.l.

Via Trebbia 19/10 20090 OPERA (MI) Tel. 02 57609192 - 02 57608140 Fax. 02 57604449

e - mail: poliresine@libero.it

Quanto riportato in questo listino è indicativo e non impegna POLIRESINE s.r.l.che ha facoltà di variare prezzi, modelli, confezioni e quanto altro dovesse ritenere opportuno, anche senza darne notizia all'utenza